化学変化，酸化と還元

酸化物から酸素をとる反応 A

5分

1．黒色の酸化銅と炭素の粉末の混合物を試験管Ａに入れて図のように加熱し，発生する気体を試験管Ｂの石灰水に通した。混合物の色が赤色に変化し，気体が発生しなくなってから加熱をやめ，ゴム管をピンチコックでとめた。次の問いに答えなさい。

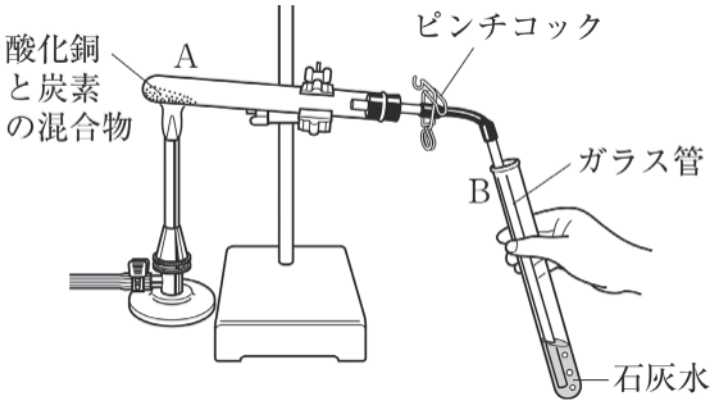

(1)　危険防止のために，加熱をやめる前にどのような操作をすればよいか。簡単に書きなさい。

［1］

(2)　このとき，酸化銅，および炭素が受けた化学変化をそれぞれなんというか。

酸化銅	［2］	炭素	［3］

(3)　試験管Ａの中で起こった化学変化を化学反応式で表しなさい。

＋　　→　　＋

［4］

(4)　銅原子と炭素原子を比べたとき，酸素原子との結びつきやすさについてどのようなことがいえるか。簡単に書きなさい。

［5］